www.electrolux.cz

mikosoft praha s.r.o.

436003557_02 - 061205

Thinking of you

Electrolux

PŘÍRUČKA PRO UŽIVATELE

EFC6620
EFC9620

Poznámky

mikosoft praha s.r.o.

Poznámky

mikosoft praha s.r.o.

DOPORUČENÍ A POKYNY	5
CHARAKTERISTICKÉ VLASTNOSTI	6
MONTÁŽ	8
OBSLUHA	10
ÚDRŽBA	12
ZÁRUČNÍ PODMÍNKY	15

Vítáme Vás u Electroluxu!

Rádi bychom Vám poděkovali, že jste se rozhodli pro prvotřídní výrobek firmy Electrolux, který vám určitě přinese mnoho radosti. Je naší snahou nabízet širokou paletu kvalitních výrobků, které pomáhají učinit váš život poněkud pohodlnějším. Některé příklady najdete na předposlední stránce
v tomto sešitu. Věnujte několik minut k přečtení těchto informací pro uživatele, abyste mohli plně využívat všech předností vašeho nového spotřebiče. Jsme přesvědčeni, že se váš život v budoucnosti alespoň trochu ulehčí.
Přejeme vám příjemné další chvíle.

mikosoft praha s.r.o.

Poznámky

mikosoft praha s.r.o.

DOPORUČENÍ A POKYNY

MONTÁŽ

- Spotřebič smí připojit jen odborný personál.
- Výrobce neručí za škody, které byly způsobeny chybnou a neodbornou montáží.
- Minimální bezpečnostní vzdálenost mezi varnou deskou a odsávacím krytem musí činit 650 mm.
- **Zkontrolujte, zda napětí v domovní síti souhlasí s hodnotou, která je uvedena na štítku, umístěném ve vnitřní části odsavače par.**
- U spotřebičů třídy I je nutno zajistit, aby byla elektrická instalace obytného domu vybavena uzemněním, odpovídajícím příslušným předpisům.
- Připojovací trubka odsávacího krytu k otvoru pro výstup vzduchu by měla mít podle možnosti průměr 150 mm. Trubka musí být podle stávajících možností co nejkratší.
- Odsavač par nesmí být připojen do odvzdušňovacích šachet, do kterých jsou přivedeny spaliny a zplodiny (od kotlů, komíny atd.).
- Pokud se používají v místnosti kromě odsavače par ještě další neelektrické spotřebiče (např. na plyn), je třeba zajistit dostatečné větrání. Jestliže by kuchyně vzhledem k těmto podmínkám nevyhovovala, je nutno umístit na venkovní stěně otvor, zajišťující přívod čerstvého vzduchu.

OBSLUHA

- Odsavač par je určen výhradně pro použití v soukromé domácnosti a pro odstraňování kuchyňských výparů.
- Pokud bude spotřebič použit nesprávným způsobem, nepřebírá výrobce záruku.
  Pozor! Při zapnutém odsavači par nenechávejte nikdy velké plameny na varné desce nezakryté.
- Intenzitu plamenů varné desky je nutno regulovat tak, aby nepřesahovaly přes dna hrnců.
  Pozor! Spotřebiče pro fritování musejí být během používání stále pod dohledem: Přehřátý olej se může velmi snadno vznítit.
- Nepřipravujte pod odsavačem par žádné flambované pokrmy: hrozí nebezpečí požáru!
- Odsavač par nesmějí v žádném případě používat děti nebo osoby, které nebyly instruovány o jeho správné obsluze.

ÚDRŽBA

- Dříve, než se začne s pracemi na údržbě odsavače, je třeba přerušit k němu přívod elektrického proudu, a to vytažením zástrčky nebo vypnutím hlavního vypínače.
- Při údržbě filtrů se musejí co nejpřesněji dodržovat časové intervaly pro výměnu filtrů, doporučené výrobcem.
- Pro čištění ploch odsavače par doporučujeme používat vlhkou utěrku a neagresivní tekutý čistící prostředek.
- Nepoužívejte prosím žádné čistící prostředky s přísadou k drhnutí. Poškrábaly by se povrchy spotřebiče.

Symbol na výrobku nebo jeho balení udává, že tento výrobek nepatří do domácího odpadu. Je nutné odvézt ho do sběrného místa pro recyklaci elektrického a elektronického zařízení.
Zajištěním správné likvidace tohoto výrobku pomůžete zabránit negativním důsledkům pro životní prostředí a lidské zdraví, které by jinak byly způsobeny nevhodnou likvidací tohoto výrobku. Podrobnější informace o recyklaci tohoto výrobku zjistíte u příslušného místního úřadu, služby pro likvidaci domovního odpadu nebo v obchodě, kde jste výrobek zakoupili.

mikosoft praha s.r.o.

CHARAKTERISTICKÉ ÚDAJE

Potřebné místo

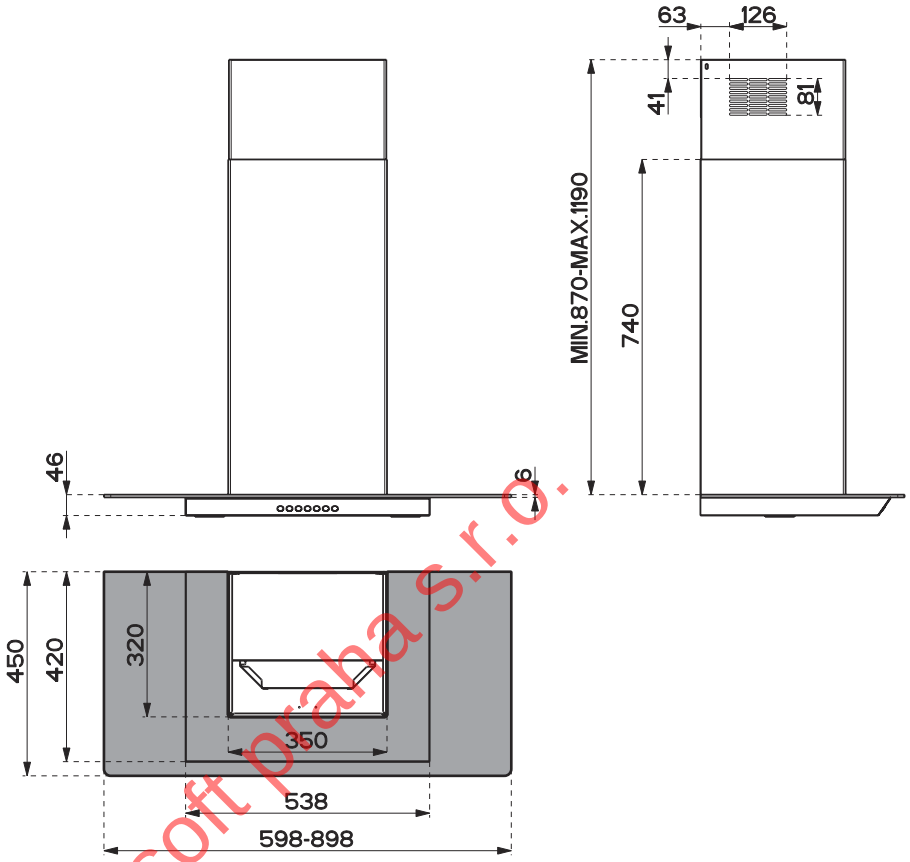

Záruční podmínky

Záruka vyplývající z těchto záručních podmínek je poskytována pouze kupujícímu spotřebiteli (dále také jen "Kupující") a jen na výrobek sloužící k běžnému používání v domácnosti.

Prodávající poskytuje Kupujícímu spotřebiteli Záruku v trvání dvaceti čtyř měsíců, a to od data převzetí prodaného výrobku Kupujícím.

Kupující má v rámci Záruky právo na bezplatné, včasné a řádné odstranění vady, popřípadě - není-li to vzhledem k povaze (tzn. příčině i projevu) vady neúměrné - právo na výměnu výrobku. Pokud není takový postup možný, je Kupující oprávněn žádat přiměřenou slevu z ceny výrobku. Právo na výměnu výrobku nebo odstoupení od kupní smlouvy lze uplatnit jen při splnění všech zákonných předpokladů, a to pouze tehdy, nebyl-li výrobek nadměrně opotřeben nebo poškozen. Podmínkou pro uplatnění každého práva ze Záruky přitom je, že:

a) výrobek byl instalován a uveden do provozu i vždy provozován v souladu s návodem k obsluze,
b) veškeré záruční nebo jiné opravy či úpravy výrobku byly vždy prováděny v Autorizovaném servisním středisku,
c) Kupující při reklamaci výrobku předloží platný doklad o koupi.

Právo na odstranění vady výrobku (i všechna případná další práva ze Záruky) je kupující povinen uplatnit v nejbližším Autorizovaném servisním středisku. Zároveň musí Autorizovanému servisnímu středisku umožnit ověření existence reklamované vady, včetně odpovídajícího vyzkoušení (popř. demontáže) výrobku, v provozní době tohoto střediska.

Každé právo ze Záruky je nutno uplatnit v příslušném Autorizovaném servisním středisku bez zbytečného odkladu, nejpozději však do konce záruční doby, jinak zaniká.

Autorizované servisní středisko posoudí oprávněnost reklamace a podle povahy vady výrobku rozhodne o způsobu opravy. Kupující je povinen poskytnout Autorizovanému servisnímu středisku součinnost potřebnou k prokázání uplatněného práva na odstranění vady, k ověření existence reklamované vady i k záruční opravě výrobku.

Běh záruční doby se staví po dobu od řádného uplatnění práva na odstranění vady do provedení záruční opravy Autorizovaným servisním střediskem, avšak jen při splnění podmínky uvedené v předchozím bodu.

Po provedení záruční opravy je Autorizované servisní středisko povinno vydat Kupujícímu čitelnou kopii Opravního listu. Opravní list slouží k prokazování práv Kupujícího, proto ve vlastním zájmu před podpisem Opravního listu zkontrolujte jeho obsah a kopii Opravního listu pečlivě uschovejte.

Jestliže nebude reklamovaná vada zjištěna nebo nejde-li o záruční vadu, za kterou odpovídá Prodávající, či neposkytne-li Kupující Autorizovanému servisnímu středisku shora uvedenou součinnost, je Kupující povinen nahradit Prodávajícímu i Autorizovanému servisnímu středisku veškeré případné náklady, které jim v souvislosti s tím vzniknou.

Záruka vyplývající z těchto záručních podmínek platí pouze na území České republiky. Nevztahuje se na opotřebení nebo poškození výrobku (včetně poškození způsobeného poruchami v elektrické síti, použitím nevhodných náplní, nevhodnými provozními podmínkami aj.), případný nedostatek jakosti nebo užitné vlastnosti (který není závadou) ani na výrobek použitý nad rámec běžného používáni v domácnosti (např. k podnikatelským účelům aj.).

Poskytnutím záruky nejsou dotčena práva Kupujícího, která se ke koupi výrobku váží podle kogentních ustanovení zvláštních právních předpisů.

Prodávající je povinen předat Kupujícímu při prodeji výrobku a na požádání Kupujícího poskytnout mu i kdykoli poté aktuální seznam Autorizovaných servisních středisek v České republice, včetně jejich telefonních čísel.

Jakékoli bližší informace o Záruce a Autorizovaných servisních střediscích poskytnou:

- prodávající,
- Electrolux Service, a to buď na telefonu: 261126112, nebo na adrese provozovny ELECTROLUX s.r.o., Electrolux Service, Budějovická 3, 140 21 Praha 4,
- Bezplatná telefonní INFOLINKA: 800-160016.

Electrolux Service

mikosoft praha s.r.o.

Výměna žárovek

Halogenová žárovka 20 W

- Před výměnou žárovek odeberte zvednutím svěrky skleněný držák, upevněný vtisknutím, a držák přitom podepřete rukou.
- Vyjměte žárovku z držáku.
- Nahraďte žárovku rovnocenným provedením a dbejte při opětovné montáži na to, abyste zavedli oba zástrčkové kolíky podle předpisu do objímky žárovky.
- Znovu vtiskněte skleněný držák.

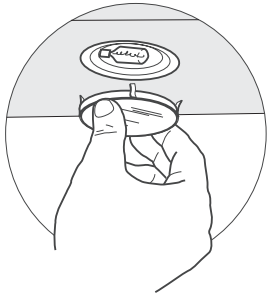

Součásti

Pos.	ks	Součásti spotřebiče
1	1	Těleso odsavače par se spínači, osvětlením, ventilátorovou skupinou, filtry
2	1	Teleskopický komín, který tvoří:
2.1	1	horní část komína
2.2	1	spodní část komína
9	1	Redukční příruba ∅ 150 -120 m
10	1	Příruba ∅ 150 mm
15	1	Připojovací kus výstupu vzduchu

Pos.	ks	Montážní součásti
7.2.1	2	Upevňovací třmen horní části komína
11	6	Hmoždinky
12a	6	Šrouby 4,2 x 44,4 mm
12c	6	Šrouby 2,9 x 9,5 mm

	ks	Dokumentace
	1	Návod k obsluze

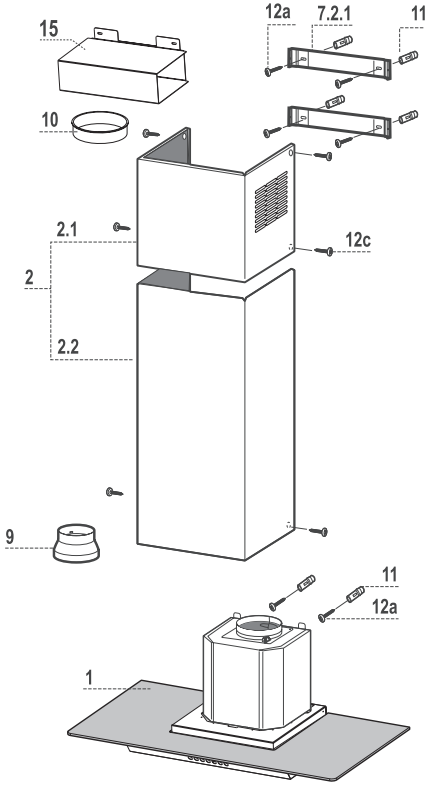

mikosoft praha s.r.o.

MONTÁŽ

Vyvrtání upevňovacích otvorů a fixování upevňovacích třmenů

Nakreslete si na stěnu následující čáry:

- Vertikální čáru až ke stropu nebo horní omezení, a sice uprostřed oblasti, v níž se má odsavač par namontovat;
- Horizontální čáru: s minimální vzdáleností 650 mm k povrchu varné desky.
- Přiložte jeden z obou třmenů **7.2.1** na stěnu asi 1 - 2 mm od stropu nebo od horního omezení a vyrovnejte jeho střed na svislou referenční čáru. (Vzdálenost mezi vrtaným otvorem a svislou čárou: 132,5 mm na obou stranách)
- Označte na stěnu středy obou otvorů třmenu.
- Položte na stěnu druhý třmen **7.2.1**, přičemž musíte dodržet odstup X mm od horního třmenu (X = výška příslušného horního dílu komína); vyrovnejte střed třmenu na vertikální referenční čáru. (Vzdálenost mezi vrtaným otvorem a svislou čárou: 132,5 mm na obou stranách)
- Označte na stěnu středy obou otvorů třmenu.
- Označte tak, jak bylo popsáno, referenční bod 116 mm od vertikální referenční čáry a 306 mm nad horizontální referenční čárou.
- Stejným způsobem postupujte na protilehlé straně.
- S použitím vrtáku o průměru 8 mm vyvrtejte označené otvory.
- Zasuňte do otvorů hmoždinky **11**.
- Upevněte dolní třmen šrouby **12a** (4,2 x 44,4 mm), které jsou součástí dodávky.
- Upevněte horní třmen **7.2.1** dvěma dodanými šrouby **12a** (4,2 x 44,4 mm) (**v případě použití režimu s vnitřním oběhem vzduchu upevněte rovněž** připojovací kus výstupu vzduchu **15**)
- Zašroubujte dva dodané šrouby **12a** (4,2 x 44,4 mm) do upevňovacích otvorů tělesa odsavače, přičemž ponechejte mezi stěnou a hlavou šroubů volný prostor velikosti cca 5 - 6 mm.

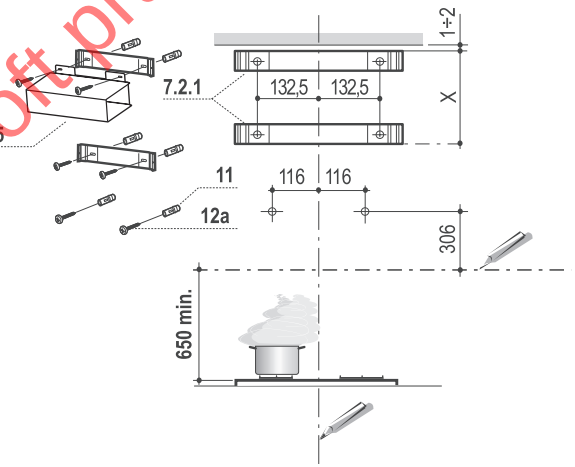

Výměna filtru s aktivním uhlím

Tento filtr není možno vymývat ani opětovně používat a je nutno jej vyměnit, jestliže bliká tlačítko **F** nebo nejméně po každých 4 měsících provozu. Indikace nasycení se projeví jen tehdy, když je zapnut motor ventilátoru.

Aktivování / deaktivování indikace nasycení

- U odsavačů par s vnitřním oběhem vzduchu se provádí aktivace indikace nasycení při instalaci nebo později.
- Vypněte osvětlení a motor ventilátoru.
- Odpojte odsavač par od napájení elektrickým proudem odpojením konektoru napájecího kabelu motorové skupiny nebo pomocí vřazeného dvoupólového spínače či hlavního vypínače.
- Zatímco držíte stisknuté tlačítko **T2**, obnovte opět připojení.
- Uvolněte tlačítko; tlačítka **L**, **T2** a **F** nepřetržitě svítí.
- Tiskněte tlačítko **F během 3 sekund** tak dlouho, až začne jako potvrzení blikat.
- Dvojí bliknutí - indikace nasycení pachového filtru s aktivním uhlím je **AKTIVOVÁNA**
- Jedno bliknutí - indikace nasycení pachového filtru s aktivním uhlím je **DEAKTIVOVÁNA**

Zrušení indikace nasycení

- Vypněte motor ventilátoru.
- Stiskněte tlačítko **F** na dobu nejméně 4 sekund, dokud nezačne blikat tlačítko **T1** jako potvrzení.

Výměna filtru

- Otevřete panel Comfort vytažením.
- Odeberte kovový tukový filtr.
- Demontujte nasycený pachový filtr s aktivním uhlím s pomocí příslušných upevňovacích zařízení.
- Namontujte nový filtr zaháknutím do jeho usazení.
- Opět namontujte kovový tukový filtr.
- Znovu zavřete panel Comfort.

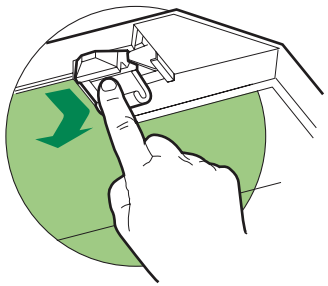

mikosoft praha s.r.o.

ÚDRŽBA

Čištění panelu Comfort

- Otevřete panel Comfort vytažením.
- Přesunutím páčky upevňovacího kolíku vyhákněte desku tělesa odsavače.
- Panel Comfort se nesmí v žádném případě umývat v automatické myčce nádobí.
- Vyčistěte jej s použitím vlhkého hadru a neutrálního čistícího prostředku.
- Uvnitř vyčistěte panel vlhkým hadrem a neutrálním čistícím prostředkem; nepoužívejte mokré hadry nebo houby nebo paprsek vody; nepoužívejte rovněž agresivní čisticí prostředky.

- Na konci desky opět desku zahákněte na tělesu odsavače a zavřete ji, když otočíte otočný knoflík v opačném směru proti otevření.

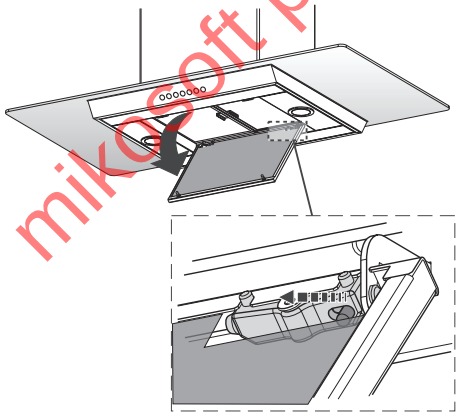

Čištění samonosného kovového tukového filtru

Zrušení indikace nasycení

- Vypněte motor ventilátoru.
- Stiskněte tlačítko **F** na dobu nejméně 4 sekund, dokud nezačne blikat tlačítko **T1** jako potvrzení.

Čištění filtru

- Tyto filtry je možno umývat také v automatické myčce nádobí a musejí se vyčistit po uplynutí každých 2 měsíců provozu, případně při intenzivním používání i častěji.
- Otevřete panel Comfort vytažením.
- Každý filtr odebírejte samostatně, když jej posunete k zadní straně skupiny a současně vytáhnete směrem dolů.
- Filtry vymyjte, přitom dejte pozor, aby se nedeformovaly, a před opětovnou montáží je nechte vyschnout.
- Při opětovné montáži je nutno dbát na to, aby se úchyt nacházel na viditelné vnější straně.
- Znovu panel Comfort zavřete.

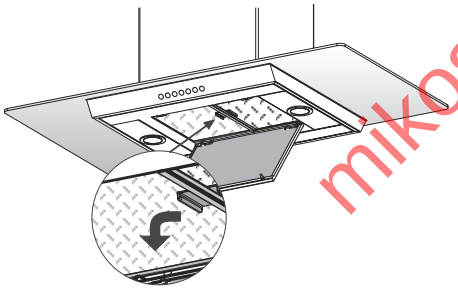

Montáž tělesa odsavače par

- Před zaháknutím tělesa odsavače utáhněte 2 šrouby **Vr** u bodů pro zaháknutí tělesa odsavače.
- Zavěste těleso odsavače u šroubů **12a**.
- Definitivně utáhněte přidržné šrouby **12a**.
- Vyrovnejte těleso odsavače s pomocí šroubů **Vr**.

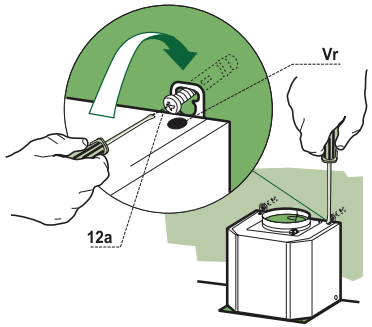

Připojení u verze odsavače

Při provozu s odvětráváním může instalatér odsavač par volitelně připojit pomocí trubky nebo hadice (∅ 150 mm nebo 120 mm) na venkovní potrubí.

- Při použití připojovací trubky ∅ 120 mm instalujte na výstupu odsavače redukční přírubu **9**.
- Upevněte trubku vhodnými objímkami. Materiál, potřebný k těmto pracím, není součástí dodávky.
- Případně odeberte namontovaný filtr s aktivním uhlím.

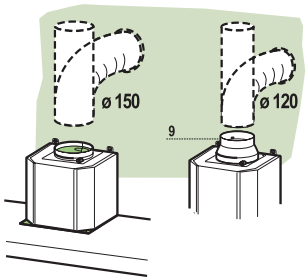

Připojení u verze s vnitřním oběhem vzduchu

- Instalujte přírubu **10** na spodní otvor přípojky **15**.
- Spojte výstup vzduchu odsávacího krytu pomocí trubky nebo hadice ∅ 150 mm (volbu přenechte instalatérovi) s přírubou, která se nachází pod převáděcí částí.
- Zkontrolujte, zda je k dispozici pachový filtr s aktivním uhlím.

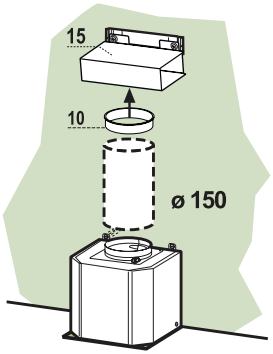

mikosoft praha s.r.o.

Elektrická přípojka

- Při připojení odsavače par do elektrické sítě musí být vřazen do přípojky dvoupólový spínač s rozevřením kontaktů nejméně 3 mm.
- Odeberte tukový filtr (viz odstavec "Údržba") a přesvědčte se, zda je kabelová přípojka správně zasunuta do zásuvky ventilátoru.

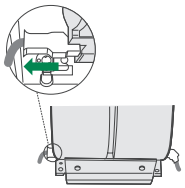

Montáž komína

Horní část komína

- Obě boční ramena lehce od sebe odehněte, zavěste za třmeny **7.2.1** a opět zavřete zpět až na doraz.
- U třmenů **7.2.1** upěvněte pomocí 4 šroubů **12c**, které jsou součástí dodávky odsavače.
- Zkontrolujte, zda souhlasí prodlužovací kusy s příslušným komínovými hrdly.

Spodní část komína

- Lehce od sebe odehněte obě boční ramena komínové části, zavěste mezi horní část komína a stěnu a opět zavřete až na doraz.
- Upevněte spodní část bočně na tělesu odsavače s použitím 2 šroubů **12c**, které jsou součástí dodávky.

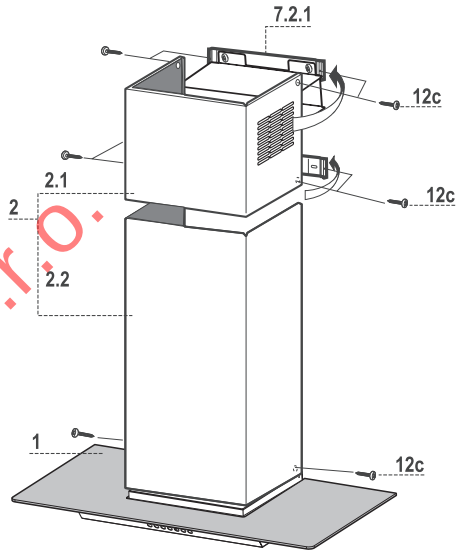

OBSLUHA

Odsavač par může být zapnutý přímo na požadovaný stupeň, aniž by bylo předem stisknuto tlačítko ventilátoru 0/1.

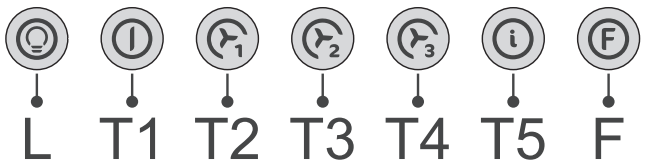

Tlačítko	Základní funkce / *Dvojí funkce*	Světelné signály	
L	Krátké stisknutí tlačítka zapíná a vypíná osvětlení odsavače.	Tlačítko je zhasnuté	Osvětlení je vypnuté
	Jestliže se stiskne tlačítko na dobu 2 sekund, zapne se a vypne se **elektroluminiscenční osvětlení.** *Tato funkce je závislá na základní funkci, to znamená osvětlení a elektrickou luminiscenci je možno zapnout současně. V režimu "elektroluminiscenční osvětlení" se tlačítko nerozsvítí.*	Tlačítko je zhasnuté	Osvětlení je vypnuté
		Tlačítko se rozsvítí	Osvětlení je zapnuté
		Tlačítko je zhasnuté	*Elektroluminiscence je zapnutá*
T1	Vypne motor nezávisle na stupni ventilátoru	Tlačítko se rozsvítí	Motor je aktivován
		Tlačítko je zhasnuté	Motor je deaktivován
T2	Aktivuje motor s prvním stupněm ventilátoru	Tlačítko se rozsvítí	
T3	Při krátkém stisknutí tohoto tlačítka se aktivuje motor s druhým stupněm ventilátoru	Tlačítko se rozsvítí	Je aktivován druhý stupeň ventilátoru
	Jestliže se stiskne tlačítko na dobu cca 2 sekund, aktivuje se funkce Delay (zpoždění), to znamená zpožděné vypnutí přístroje. Tato funkce je vhodná pro kompletní odstranění zbývajících pachů z místnosti. Funkci je možno aktivovat v poloze VYP a při stupních ventilátoru 1, 2, 3; funkce lze deaktivovat předčasně stisknutím každého libovolného tlačítka (T) (s výjimkou tlačítka T3). Funkce Delay se uskutečňuje podle následujícího časového plánu: *1. stupeň / VYP = 20 minut* *2. stupeň = 15 minut* *3. stupeň = 5 minut*	*Tlačítko bliká*	*Je aktivována funkce Delay*
T4	Aktivuje motor se třetím stupněm ventilátoru	Tlačítko se rozsvítí	
T5	Aktivuje motor s intenzivním stupněm, trvajícím 5 minut. Po uplynutí 5 minut běží odsavač opět s nasávací rychlostí, která byla nastavena předtím. Pokud se tato funkce aktivuje při vypnutém odsavači, přejde po uplynutí 5 minut na první stupeň ventilátoru.	Tlačítko se rozsvítí	
F	Jestliže se stiskne tlačítko na dobu 4 sekund, zruší se výstraha filtru, která je indikována blikáním tlačítka T1. Tento postup je možno provést jen při vypnutém motoru.	Tlačítko se rozsvítí	Indikace nasycení kovových tukových filtrů, které je nutno vymýt. Výstraha se projeví po 100 efektivních pracovních hodinách odsavače.
		Tlačítko bliká	Indikace nasycení pachových filtrů s aktivním uhlím, jestliže byla aktivována; filtry je nutno vyměnit. Kovové tukové filtry je nutno rovněž vymýt. Indikace nasycení pachových filtrů s aktivním uhlím se projeví po uplynutí 200 efektivních pracovních hodin odsavače. (Aktivování viz odstavec Pachový filtr)

mikosoft praha s.r.o.